標 準 仕 様 書

作成2011.02

ピュアウォーター PWE-3S ストップ付
タイプⅡ環境配慮型 ステンレス製 蓄圧式

◆構造図

ECOSS-pure water

PFOS非含有

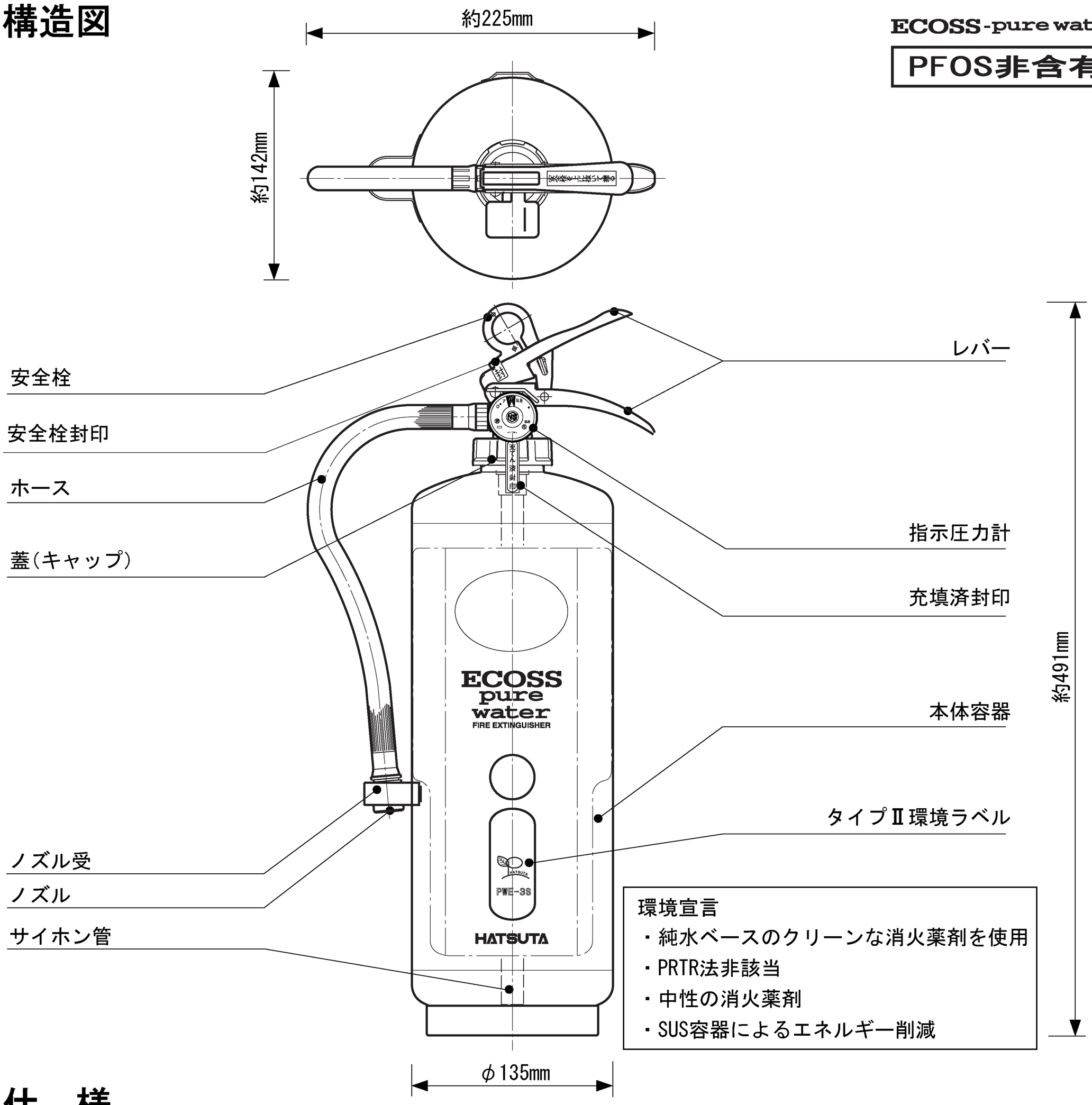

環境宣言
- 純水ベースのクリーンな消火薬剤を使用
- PRTR法非該当
- 中性の消火薬剤
- SUS容器によるエネルギー削減

◆仕 様

規格	国検(総務省検定品)
型式承認番号	消第23～188号
種別	水(浸潤剤等入り)消火器
総質量	約5.2kg
全高	約491mm
全幅	約225mm
奥行	約142mm
充填薬剤	ピュアウォーター用消火薬剤 薬第18～5号 3.0L
本体容器	SUS304 t＝1.2mm・内容積4.8L

消火能力単位	A-1・C
放射時間・距離	約21秒(20℃)・4～7m(20℃)
使用温度範囲	0℃～＋40℃
防錆・耐食加工	耐食材料につき防錆処理なし
ホース	合成ゴム製 約357mm
充填圧力値	N_2ガス 0.70～0.98MPa
ノズル	ABS製 φ3.0mm
耐圧試験圧力値	1.60MPa
オプション	点字ラベル(サイズ：10mm×38mm)

◆製 造

株式会社 初田製作所

〒573-1132 大阪府枚方市招提田近3丁目5番地

お客様相談窓口 0120-82-2041

図番 HM-217-00A

CD:061510